D-Sub Steckverbinder für IDC-Flachbandkabel - kompakte Bauform

D-Sub Flat Cable Connectors – Compact Type

Technische Daten / *Technical Data*

Gehäuse	Stahl vernickelt
Shell	*Steel, nickel plated*
Isolierkörper	Thermoplast, nach UL94 V-0
Insulator	*Thermoplastic, rated UL94 V-0*
Kontaktmaterial	Kupferlegierung
Contact Material	*Copper alloy*
Kontaktoberfläche	Sel. Au / Sn über Nickel
Contact Surface	*Sel. Au / Sn over nickel*
Durchgangswiderstand	< 30 mΩ
Contact Resistance	*< 30 mΩ*
Isolationswiderstand	> 1000 MΩ
Insulation Resistance	*> 1000 MΩ*
Spannungsfestigkeit	500 V AC
Test Voltage	*500 V AC*
Temperaturbereich	-25 °C ... +85 °C
Temperature Range	*-25 °C ... +85 °C*
Güteklasse	GK 3, min. 50 Steckzyklen, andere GK auf Anfrage
Quality Class	*Quality class 3, min. 50 cycles, more quality options on request*

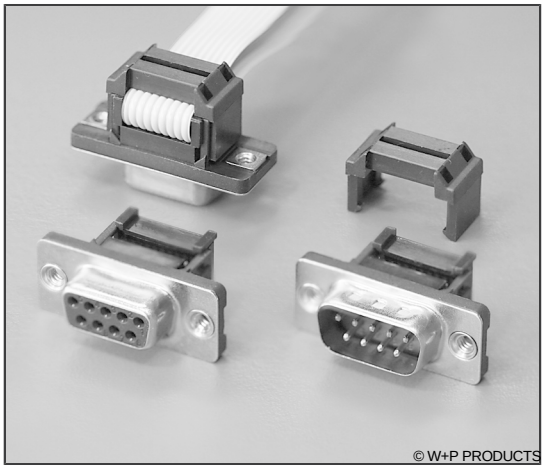

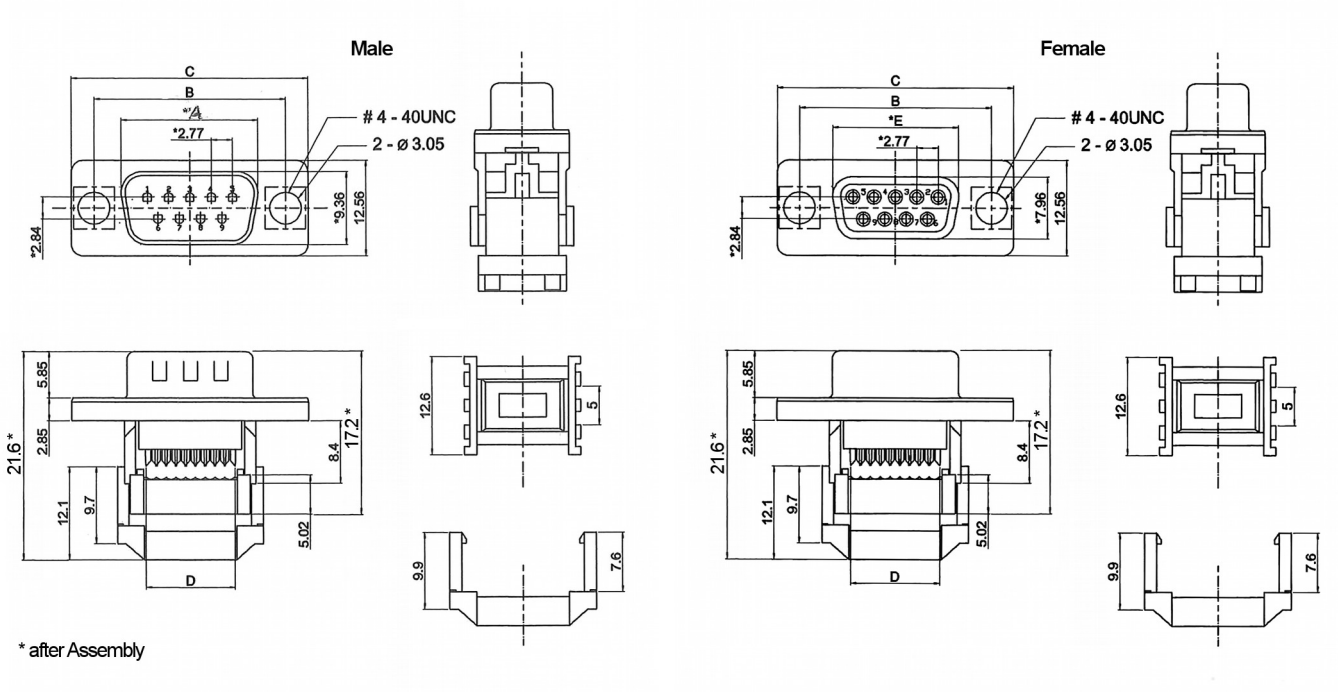

n	A	B	C	D	E
09	17.78	24.99	30.82	11.86	16,33
15	26.15	33.32	39.24	19.50	24,66
25	39.94	47.04	53.04	32.15	38,38
37	56.56	63.50	69.62	48.76	54,84

Series	*Contacts**	*Terminal**	*Mounting**	*Strain Relief**	*Plating*
114	**37**	**1**	**00**	**10**	**60**
	09/15/25/37	**1** Stift *Male* **2** Buchse *Female*	**00** Durchgangsloch *Through hole* **10** UNC 4-40 Gew.niet *With UNC 4-40 thread*	**00** Ohne Zugentlastung *W/o strain relief* **10** Mit Zugentlastung *With strain relief*	**60** Sel. Au/Sn *Duplex plating*

* Dies ist ein **Bestellbeispiel** -
bitte durch Ihre Spezifikationen ersetzen.
** This is an **order example** -*
please replace by your specifications.